Gift 1

ギフトラッピング袋(赤)

梨地・LDPE　赤・白

表生地にマット調の梨地生地
内生地に光沢感のあるLDPE
フェミニンな2層原反仕立て

使いやすい 10枚　外袋入

商品コード:0109243

ギフトラッピング袋 赤(S)

仕様:底マチ付 平袋

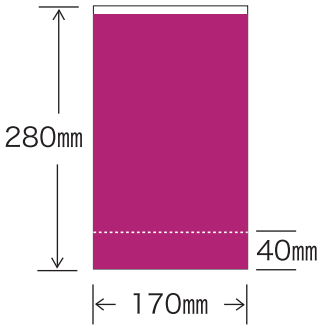

商品コード:0109244

ギフトラッピング袋 赤(M)

仕様:底マチ付 フラワー巾着
サテンリボン13㎜巾

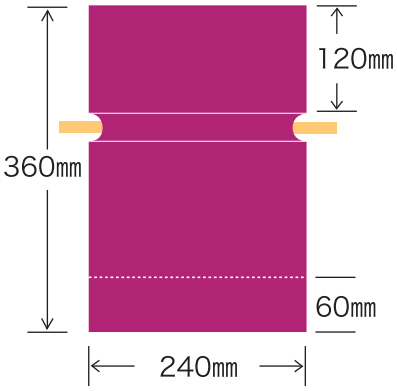

商品コード:0109245

ギフトラッピング袋 赤(L)

仕様:底マチ付 フラワー巾着
サテンリボン13㎜巾

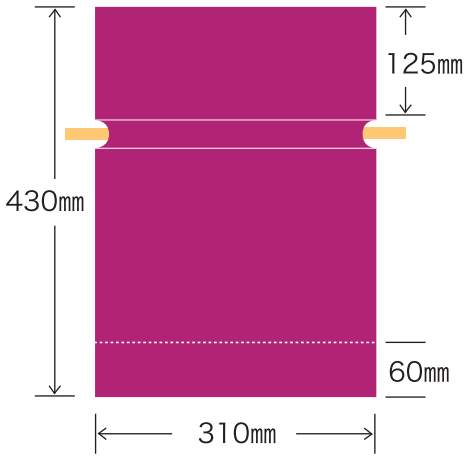

◆ ギフトラッピング袋 赤　規格表

商品コード	商品名	原反	原反色	原反厚	印刷	印刷色	製品サイズ	梱包数量
0109243	ギフトラッピング袋 赤(S)	梨地/LD	赤/白	50μ/50μ	―	―	0.1×330(290)×170(㎜)	200枚/箱(10枚×20束)
0109244	ギフトラッピング袋 赤(M)	梨地/LD	赤/白	50μ/50μ	―	―	0.1×420(360)×240(㎜)	200枚/箱(10枚×20束)
0109245	ギフトラッピング袋 赤(L)	梨地/LD	赤/白	50μ/50μ	―	―	0.1×490(430)×310(㎜)	200枚/箱(10枚×20束)

※梨地(赤)50μ+LDPE(白)50μの2層原反